H29高校生大会（MS）
（254）

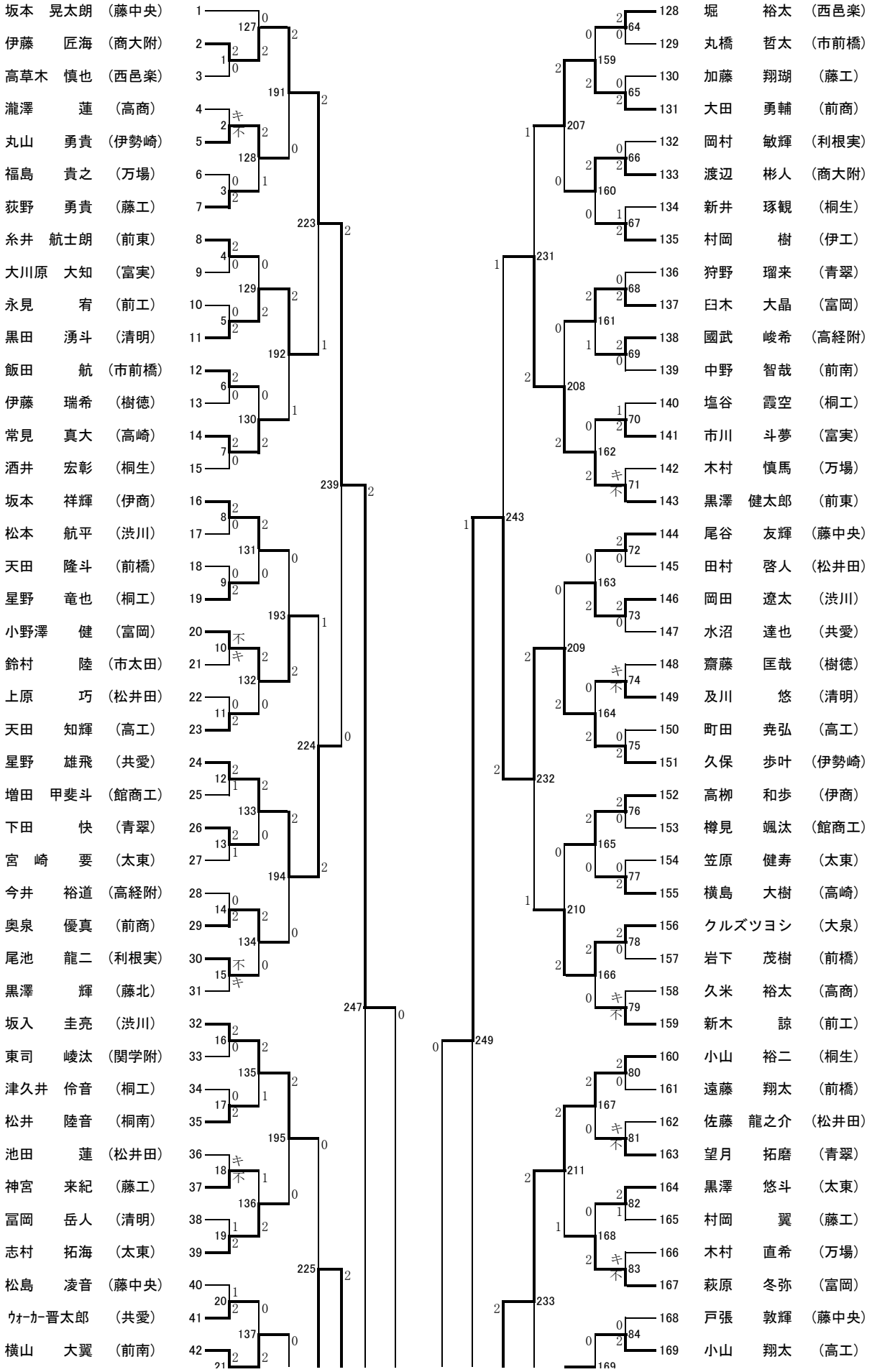

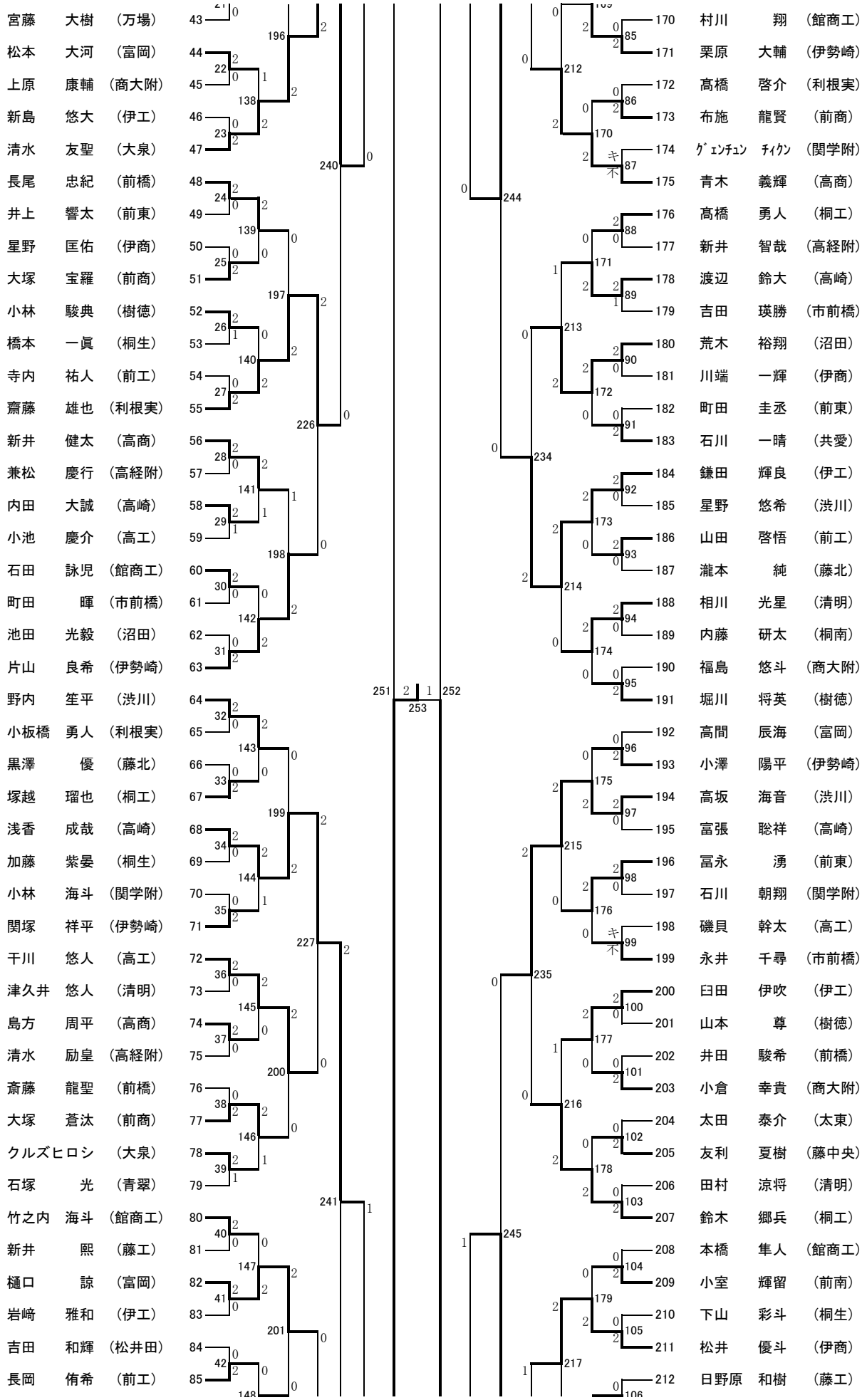
宮藤 大樹 （万場） 43
松本 大河 （富岡） 44
上原 康輔 （商大附） 45
新島 悠大 （伊工） 46
清水 友聖 （大泉） 47
長尾 忠紀 （前橋） 48
井上 響太 （前東） 49
星野 匡佑 （伊商） 50
大塚 宝羅 （前商） 51
小林 駿典 （樹徳） 52
橋本 一眞 （桐生） 53
寺内 祐人 （前工） 54
齋藤 雄也 （利根実） 55
新井 健太 （高商） 56
兼松 慶行 （高経附） 57
内田 大誠 （高崎） 58
小池 慶介 （高工） 59
石田 詠児 （館商工） 60
町田 暉 （市前橋） 61
池田 光毅 （沼田） 62
片山 良希 （伊勢崎） 63
野内 笙平 （渋川） 64
小板橋 勇人 （利根実） 65
黒澤 優 （藤北） 66
塚越 瑠也 （桐工） 67
浅香 成哉 （高崎） 68
加藤 紫晏 （桐生） 69
小林 海斗 （関学附） 70
関塚 祥平 （伊勢崎） 71
干川 悠人 （高工） 72
津久井 悠人 （清明） 73
島方 周平 （高商） 74
清水 励皇 （高経附） 75
斎藤 龍聖 （前橋） 76
大塚 蒼汰 （前商） 77
クルズヒロシ （大泉） 78
石塚 光 （青翠） 79
竹之内 海斗 （館商工） 80
新井 熙 （藤工） 81
樋口 諒 （富岡） 82
岩崎 雅和 （伊工） 83
吉田 和輝 （松井田） 84
長岡 侑希 （前工） 85
251 2 1 252
253
170 村川 翔 （館商工）
171 栗原 大輔 （伊勢崎）
172 髙橋 啓介 （利根実）
173 布施 龍賢 （前商）
174 ｸﾞｴﾝﾁｭﾝ ﾁｨｸﾝ （関学附）
175 青木 義輝 （高商）
176 髙橋 勇人 （桐工）
177 新井 智哉 （高経附）
178 渡辺 鈴大 （高崎）
179 吉田 瑛勝 （市前橋）
180 荒木 裕翔 （沼田）
181 川端 一輝 （伊商）
182 町田 圭丞 （前東）
183 石川 一晴 （共愛）
184 鎌田 輝良 （伊工）
185 星野 悠希 （渋川）
186 山田 啓悟 （前工）
187 瀧本 純 （藤北）
188 相川 光星 （清明）
189 内藤 研太 （桐南）
190 福島 悠斗 （商大附）
191 堀川 将英 （樹徳）
192 高間 辰海 （富岡）
193 小澤 陽平 （伊勢崎）
194 高坂 海音 （渋川）
195 富張 聡祥 （高崎）
196 冨永 湧 （前東）
197 石川 朝翔 （関学附）
198 磯貝 幹太 （高工）
199 永井 千尋 （市前橋）
200 臼田 伊吹 （伊工）
201 山本 尊 （樹徳）
202 井田 駿希 （前橋）
203 小倉 幸貴 （商大附）
204 太田 泰介 （太東）
205 友利 夏樹 （藤中央）
206 田村 涼将 （清明）
207 鈴木 郷兵 （桐工）
208 本橋 隼人 （館商工）
209 小室 輝留 （前南）
210 下山 彩斗 （桐生）
211 松井 優斗 （伊商）
212 日野原 和樹 （藤工）

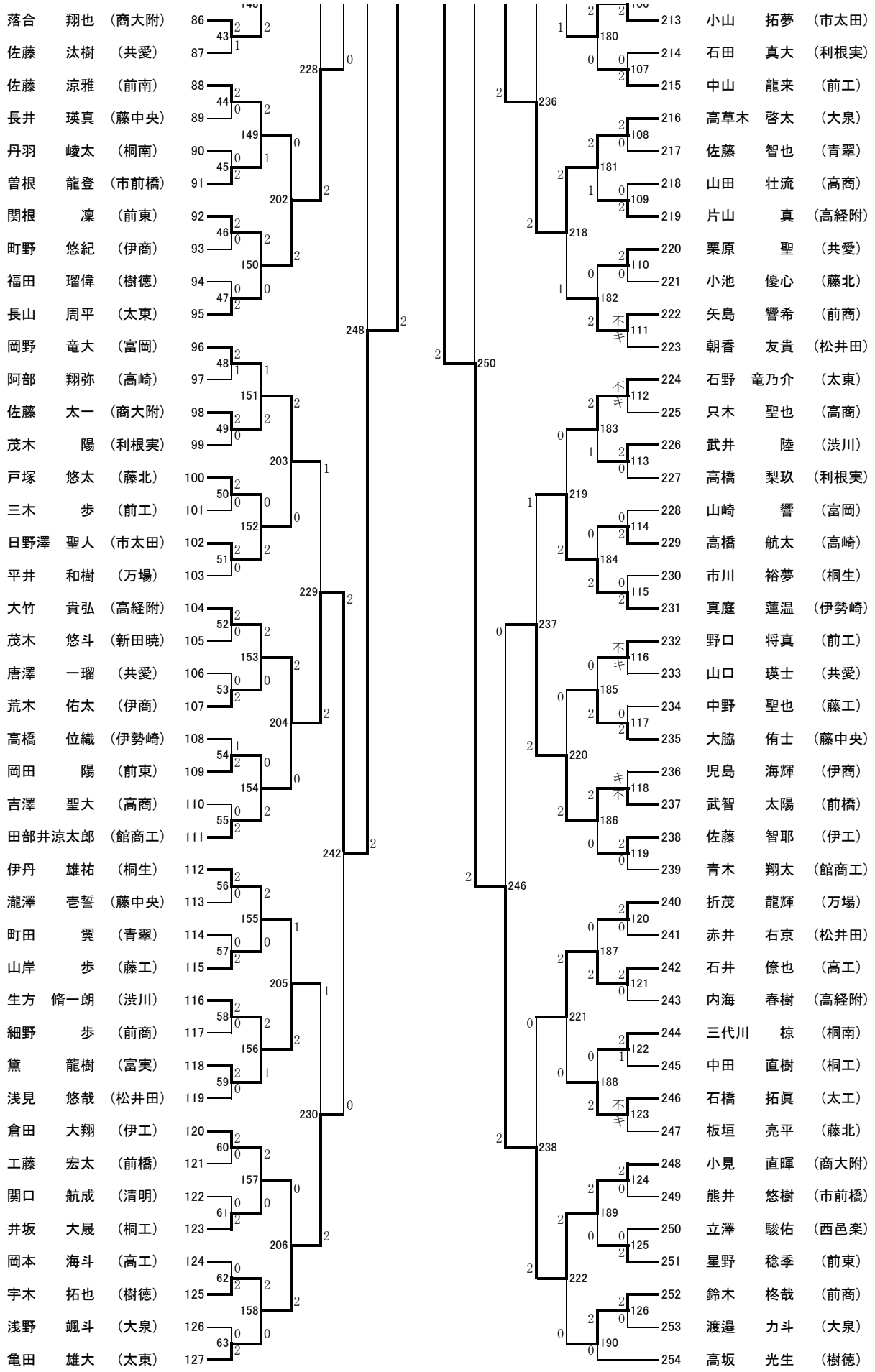
落合　翔也　（商大附）　86
佐藤　汰樹　（共愛）　87
佐藤　涼雅　（前南）　88
長井　瑛真　（藤中央）　89
丹羽　崚太　（桐南）　90
曽根　龍登　（市前橋）　91
関根　凜　（前東）　92
町野　悠紀　（伊商）　93
福田　瑠偉　（樹徳）　94
長山　周平　（太東）　95
岡野　竜大　（富岡）　96
阿部　翔弥　（高崎）　97
佐藤　太一　（商大附）　98
茂木　陽　（利根実）　99
戸塚　悠太　（藤北）　100
三木　歩　（前工）　101
日野澤　聖人　（市太田）　102
平井　和樹　（万場）　103
大竹　貴弘　（高経附）　104
茂木　悠斗　（新田暁）　105
唐澤　一瑠　（共愛）　106
荒木　佑太　（伊商）　107
高橋　位織　（伊勢崎）　108
岡田　陽　（前東）　109
吉澤　聖大　（高商）　110
田部井涼太郎　（館商工）　111
伊丹　雄祐　（桐生）　112
瀧澤　壱誓　（藤中央）　113
町田　翼　（青翠）　114
山岸　歩　（藤工）　115
生方　脩一朗　（渋川）　116
細野　歩　（前商）　117
黛　龍樹　（富実）　118
浅見　悠哉　（松井田）　119
倉田　大翔　（伊工）　120
工藤　宏太　（前橋）　121
関口　航成　（清明）　122
井坂　大晟　（桐工）　123
岡本　海斗　（高工）　124
宇木　拓也　（樹徳）　125
浅野　颯斗　（大泉）　126
亀田　雄大　（太東）　127
小山　拓夢　（市太田）　213
石田　真大　（利根実）　214
中山　龍来　（前工）　215
高草木　啓太　（大泉）　216
佐藤　智也　（青翠）　217
山田　壮流　（高商）　218
片山　真　（高経附）　219
栗原　聖　（共愛）　220
小池　優心　（藤北）　221
矢島　響希　（前商）　222
朝香　友貴　（松井田）　223
石野　竜乃介　（太東）　224
只木　聖也　（高商）　225
武井　陸　（渋川）　226
高橋　梨玖　（利根実）　227
山崎　響　（富岡）　228
高橋　航太　（高崎）　229
市川　裕夢　（桐生）　230
真庭　蓮温　（伊勢崎）　231
野口　将真　（前工）　232
山口　瑛士　（共愛）　233
中野　聖也　（藤工）　234
大脇　侑士　（藤中央）　235
児島　海輝　（伊商）　236
武智　太陽　（前橋）　237
佐藤　智耶　（伊工）　238
青木　翔太　（館商工）　239
折茂　龍輝　（万場）　240
赤井　右京　（松井田）　241
石井　僚也　（高工）　242
内海　春樹　（高経附）　243
三代川　椋　（桐南）　244
中田　直樹　（桐工）　245
石橋　拓眞　（太工）　246
板垣　亮平　（藤北）　247
小見　直暉　（商大附）　248
熊井　悠樹　（市前橋）　249
立澤　駿佑　（西邑楽）　250
星野　稔季　（前東）　251
鈴木　柊哉　（前商）　252
渡邉　力斗　（大泉）　253
高坂　光生　（樹徳）　254